TECHDENT

DENFLY

202 - S

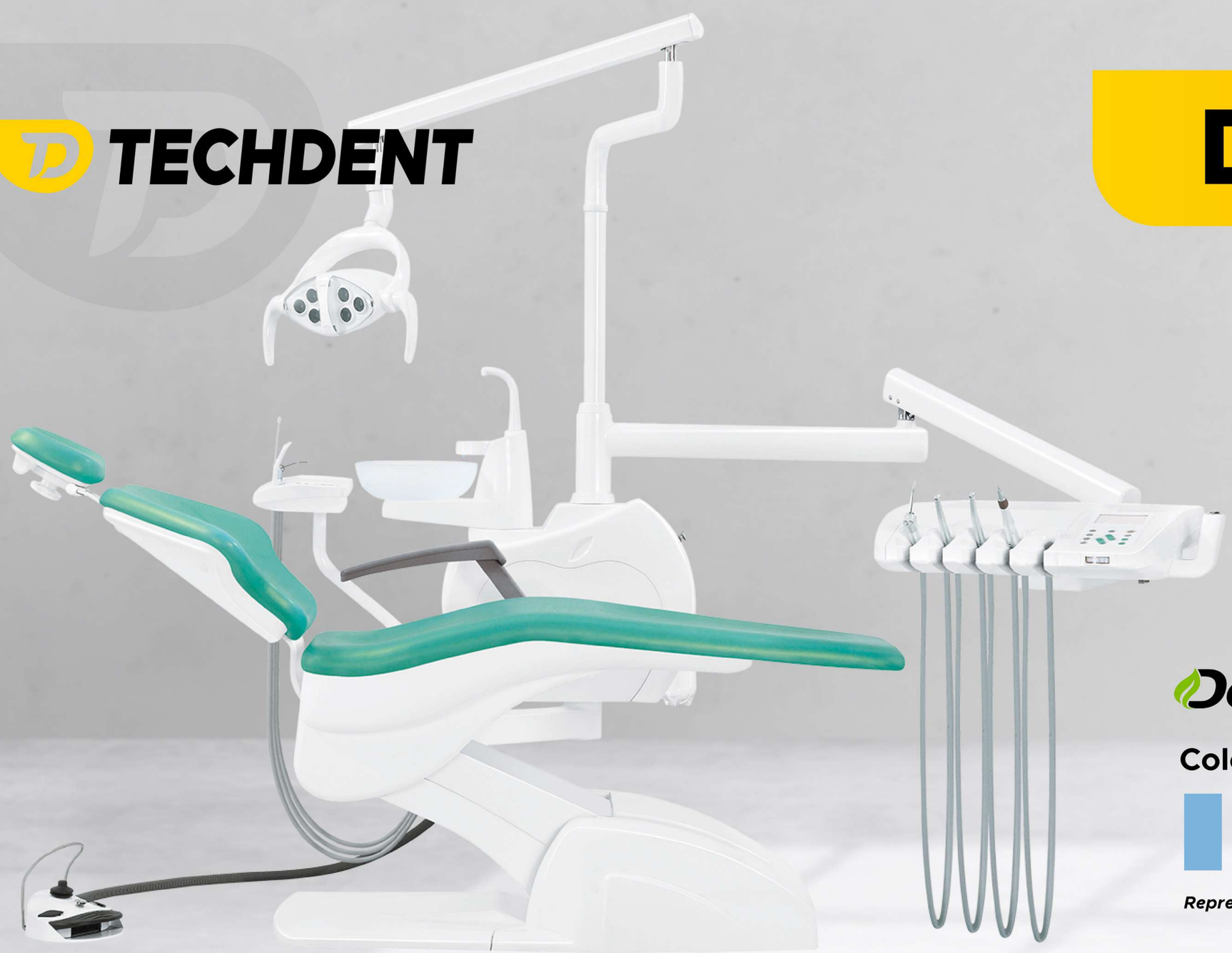

Denfly

Colores disponibles

Representante Oficial de Denfly en Chile

Bandeja de Instrumental

Sistema de alta succión y ejector de Saliva, Bandeja de manguera colgante, Panel de control de funciones completas con 13 botones, Visor de película de rayos X incorporado, Jeringa triple.

Sistema de control para el Asitente

Sistema de control automático de llenado, Panel multifunción y de control con 8 botones, Jeringa triple, Succión débil y succión fuerte ajustable.

Lampara Led

5.000- 25.000 Lux,
Sensor movimiento,
Luz LED,
Voltaje: AC12V-24V,
Potencia: 15W.

Salivero Giratorio

Estructura simple,
Escupiera desmontable,
Sistema de control automático
de llenado escupidera.

Productos sujetos a disponibilidad de stock

Pedal Multifunción

Movimiento Arriba/Abajo.

Posición del Respaldo, Aire y Agua.

Posición Trendelemburg

Posición en la cual el paciente logra tener la cabeza más baja que los pies, de tal forma que favorece por efecto de la gravedad, el retorno de la sangre al corazón a través de la vena cava inferior.

Configuración Modelos DENFLY	202-S
24 V DC Motor del Sillón Silente TiMotion	●
Sistema de control automático de llenado escupidera	●
Sistema de control para 3 memorias	
Negastoscopio LED	●
Sistema de control para el asistente	●
Escupidera rotatoria	●
Eyector con succión Alta/Baja	●
Cabezal articulable	●
Sistema de agua purificada	●
Jeringa triple (caliente/fría)	●
Pedal multifunción	●
Lámpara Led 6.000-15.000 Lux	
Lámpara Led 5.000- 25.000 Lux	●
Taburete Odontólogo	●
Tapiz de Poliuretano Acolchado	●

ESPECIFICACIONES	
Fuente de alimentación, Voltaje: 220 V	●
Presión de aire: 0.5 Mpa-0.8 Mpa	●
Presión de agua: 0.2 Mpa-0.4 Mpa	●
Capacidad de Peso: <=180 Kg	●

202 - S

Diagrama de referencia de instalación de la unidad dental

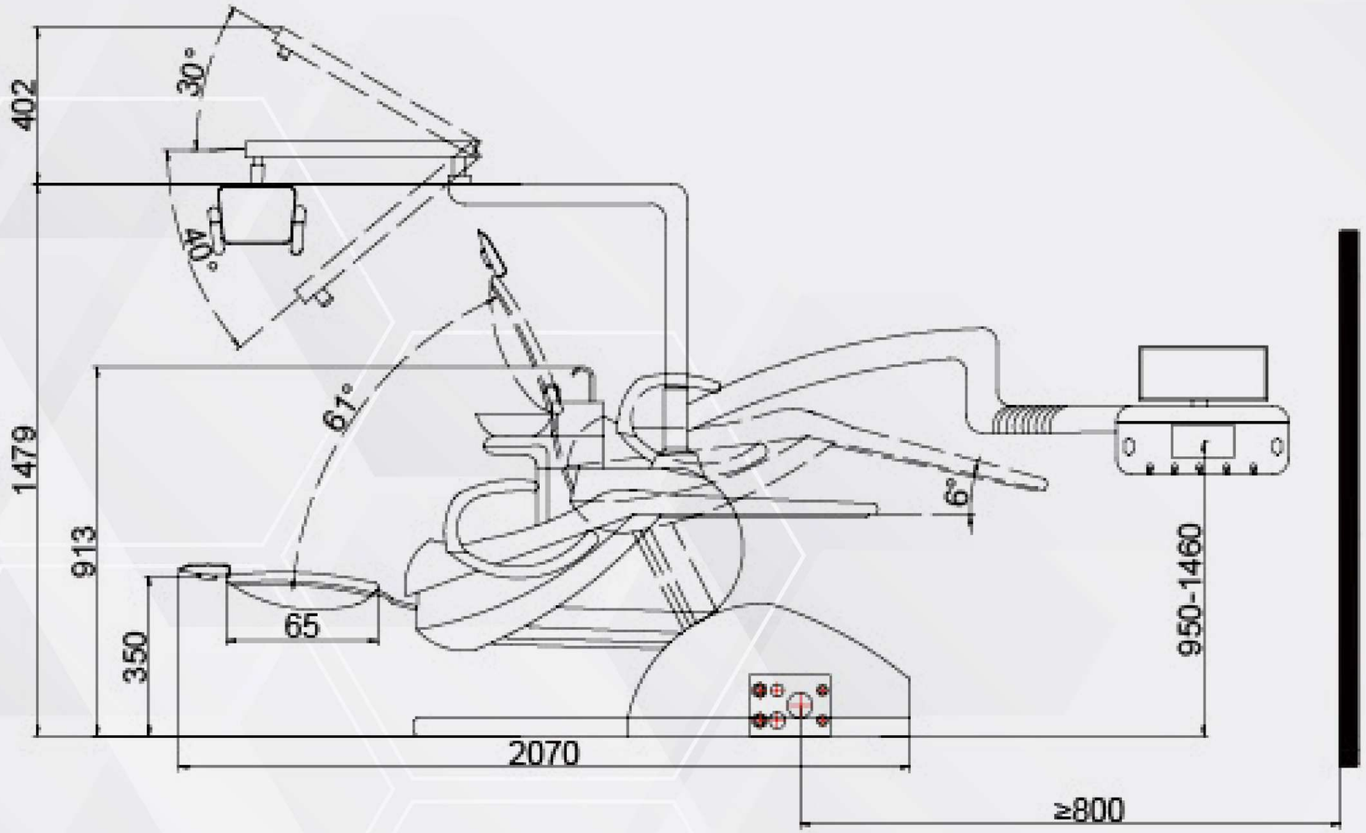

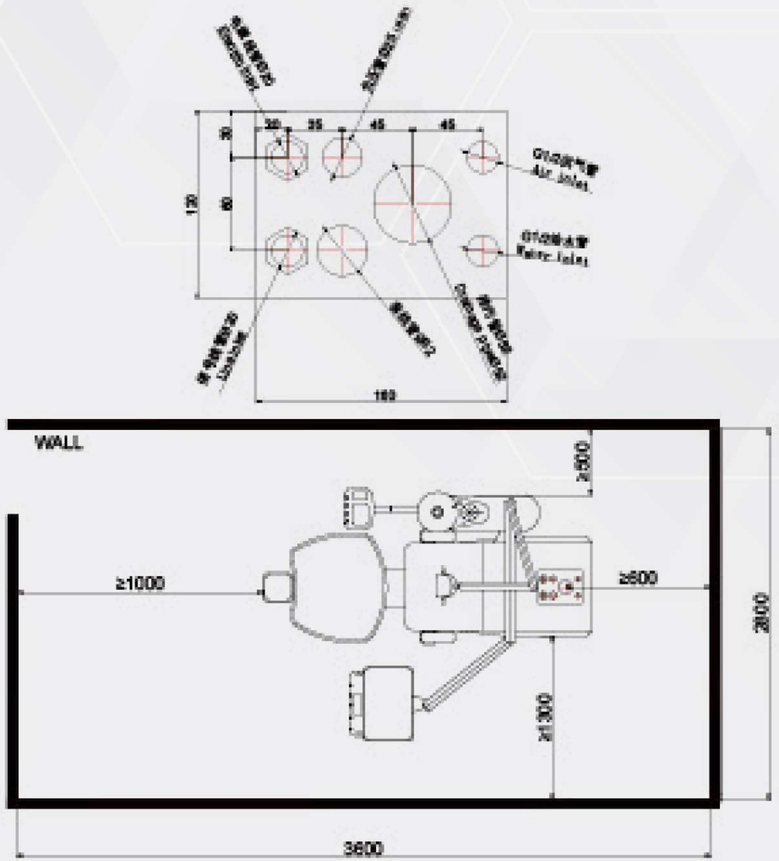

TECHDENT

Representante Oficial de Denfly en Chile

Denfly

Visita nuestra tienda online: **www.techdent.cl**

- **Equipos**
- **Insumos dentales**
- **Servicio técnico**
- **Contratos de mantención**
- **Planificación salas de procedimiento**
- **Resoluciones sanitarias**

ventas@techdent.cl
www.techdent.cl

facebook.com/**somostechdent**
instagram.com/**somostechdent**

Los Jardines 931, Local 106,
Ciudad empresarial, Huechuraba.

(56) 9 **9382 0171**
(56) 9 **9326 6569**